Cuidados ao Utilizar sua Piscina

Para conservar a água da sua piscina, adicione uma colher (25 ml) de cloro líquido (hipoclorito de sódio) para cada 1000 litros de água por dia. Se for utilizada água sanitária, a dosagem deve ser 60 ml para cada 1000 litros de água por dia. Esta conservação deve ser feita após o último banho do dia. Aguardar pelo menos 10 horas até utilizá-la novamente. Não utilizar cloro em pastilha para conservar a água de sua piscina.
Não utilizar cloro sólido porque danifica a lona, descolorindo-a e reduzindo sua resistência. É preferível cloro líquido ou de liberação lenta, segundo as especificações do fabricante.
A Piscina não foi feita para ser calefacionada por meio algum.
Não movimente a piscina com água dentro.
Não sente, não pise, nem coloque objetos sobre a borda da piscina. A mesma não foi idealizada com esta finalidade.
Produto exclusivamente desenvolvido para uso doméstico e externo.

Cuidados al Utilizar su Piscina

Para conservar el agua de su piscina, adicione una cucharada (25 ml) de cloro líquido (hipoclorito de sodio) por cada 1000 litros de agua por día. Esta manutención debe ser hecha después del último baño del día en su piscina. Esperar por lo menos 10 horas antes de utilizarla nuevamente. No utilizar cloro en pastillas para conservar el agua de su piscina.
No ulitizar cloro sólido porque daña la lona decolorándola y reduce su resistencia. Es preferible el cloro líquido o de liberación lenta, siguiendo las especificaciones del fabricante.
La piscina no está diseñada para ser calefaccionada por ningún medio
No mover la piscina con agua en su interior.
No sentarse, no pisar, ni colocar objetos sobre el borde de la piscina. Esta no fue diseñada para tal fin.
Producto desarrollado exclusivamente para uso doméstico y para exteriores

Cuidados ao guardar sua Piscina

1º. Limpeza: não limpar com material abrasivo, solventes ou outros materiais que afetam o PVC. Utilizar somente produto adequados para piscinas de lona.
2º. Somente guarde sua piscina após verificar que seus componentes estejam totalmente secos. É recomendado deixá-los expostos ao sol até que sequem por completo.
3º. Conservação: guardar a piscina em lugar seco e, protegido. Não guardar com talco.

Cuidados al guardar su Piscina

***1º.** Limpieza: No limpiar con materiales abrasivos, solventes u otros productos que afectan el PVC. Sólo utilizar los aptos para piscinas de lona.*
***2º.** Solamente guarde su piscina después de verificar que sus partes y componentes estén completamente secos. Se recomienda dejarlos expuestos al sol hasta que sequen por completo.*
***3º.** Guardado: guardar la piscina en lugar seco y protegido. No guardar con talco.*

Consertos

Seque bem o local do defeito.
Para conserto, utilize parte do retalho que acompanha a piscina, deixando a superfície de PVC a ser colada, livre de gorduras e umidade. Aplique a cola especial para PVC flexível, no retalho, depois pressione com a mão o remendo por alguns segundos, conforme instruções do tubo de cola. A cola especial para PVC (cola vinil - Brascola), você poderá encontrar em casas especializadas ou lojas de ferragens.

Reparaciones

Seque bien el área a reparar.
Para reparar, utilice parte del parche de lona que acompaña a la piscina. Deje la superficie de PVC por pegar, libre de grasa y/o humedad. Aplique el pegamento especial para PVC flexible en el parche de lona, después presiónelo con la mano durante algunos segundos, de acuerdo a las instrucciones del pegamento.
El pegamento especial para PVC flexible, podrá adquirirlo en ferreterías o en casas especializadas.

Esvaziamento / *Vaciado*

- Para esvaziar a piscina remova o tampão de esvaziamento que se localiza na parte inferior da piscina. Ao retirar o tampão cuide para não danificar a válvula.
- *Para vaciar la piscina retire el tapón de la válvula de desagüe que se encuentra en la parte inferior de la piscina. Al retirar el tapón tenga cuidado de no dañar la válvula.*

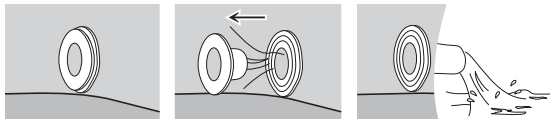

113133 Setembro 2011

PISCINA 2000 L

Instruções de Montagem e Uso

Instrucciones de Montaje y Uso

Antes da montagem de sua piscina leia atentamente o manual de instrução e o termo de garantia

Antes de montar su piscina lea atentamente estas instrucciones de montaje y uso

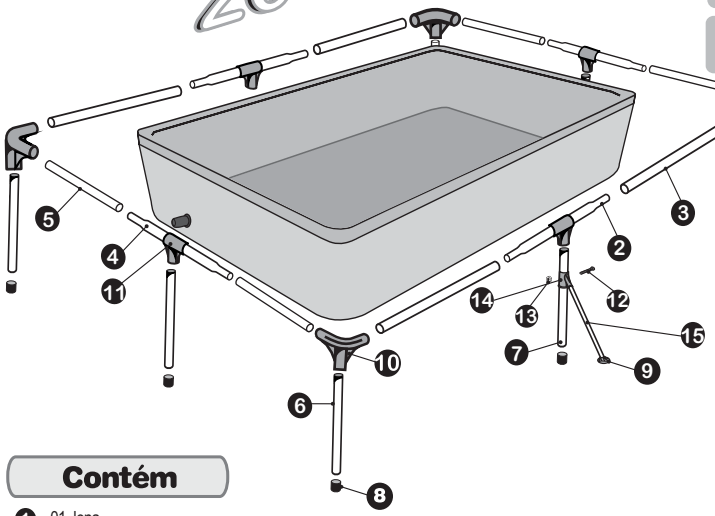

MOR

Contém

1. 01 lona.
2. 02 tubos de 71,2 cm com rebaixo dos 2 lados.
3. 04 tubos de 71,2 cm.
4. 02 tubos de 55,4 cm com rebaixo dos 2 lados.
5. 04 tubos de 55,4 cm.
6. 06 tubos de 56 cm para os pés.
7. 02 tubos furados de 56 cm para os pés.
8. 08 ponteiras plásticas para os pés.
9. 02 sapatas para escora.
10. 04 esquineiros plásticos.
11. 04 conectores em ´´ T `` plásticos.
12. 02 parafusos para os pés.
13. 02 porcas para os pés.
14. 02 ´´Y`` plásticos.
15. 02 escoras com 49 cm.

Contiene

1. 01 lona
2. 02 tubos de 71,2 cm con rebaje el los dos lados.
3. 04 tubos de 71,2 cm.
4. 02 tubos de 55,4cm con rebaje el los dos lados .
5. 04 tubos de 55,4 cm.
6. 06 tubos de 56 cm para patas de la piscina.
7. 02 tubos con orificios para patas soporte.
8. 08 punteras de plástico para las patas.
9. 02 zapatas de goma.
10. 04 esquineiros plásticos.
11. 04 conectores en ´´ T ``.
12. 02 tornillos para los pies.
13. 02 tuercas.
14. 02 ´´ Y `` pláticos.
15. 02 patas soportes con 49 cm.

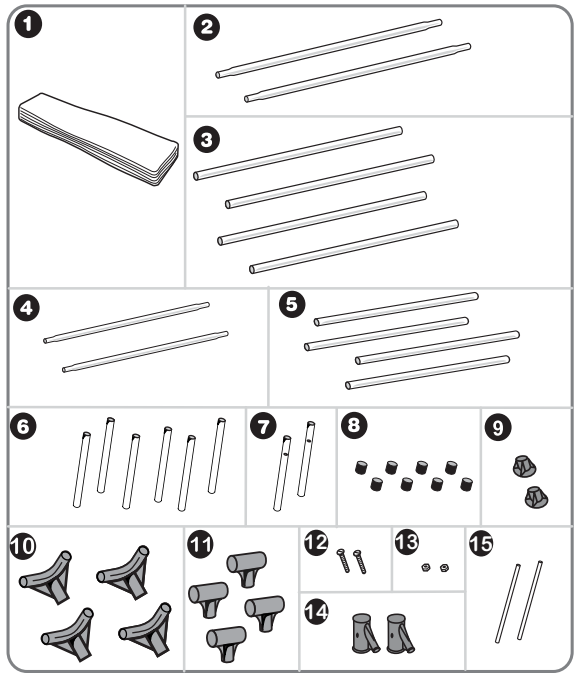

Instruções de Montagem *Instrucciones de Montaje*

Ⓐ Separe a lona das ferragens. *Separe la lona de los tubos.*

Ⓑ Abra a lona com CUIDADO
A escolha de um local para abrir a lona e montar a piscina é muito importante; olhe bem, evite pedras e pontas que possam furar ou raspar a lona.
IMPORTANTE: Para proteção da piscina utilize plástico, lona ou forro sobre a base.
Não montar a piscina sobre a areia. Não usar espuma ou isopor na base da lona sobre a grama.

Abra la lona con CUIDADO.
La selección del lugar para abrir la lona y montar la piscina es muy importante. Evite piedras y puntas que puedan perforar o raspar la lona.
IMPORTANTE: Para proteger la piscina, utilice plástico, lona o cubre piso en la base.
No armar la piscina sobre arena. No usar goma espuma poliestireno expandido (telgopor) en la base de la lona sobre césped.

OBSERVE OS DESENHOS
OBSERVE LOS DIBUJOS

Ⓒ Coloque todos os tubos retos um do lado do outro para que você possa diferenciá-los. Os tubos curtos ❹ e ❺ serão utilizados na lateral menor da piscina e os tubos compridos ❸ e ❷ serão utilizados na lateral maior da piscina.

Coloque todos los tubos rectos uno al lado del otro para que usted pueda diferenciarlos. Los tubos cortos ❹ y ❺ serán utilizados en el lateral menor de la piscina y los tubos largos ❸ y ❷ serán utilizados en el lateral mayor de la piscina.

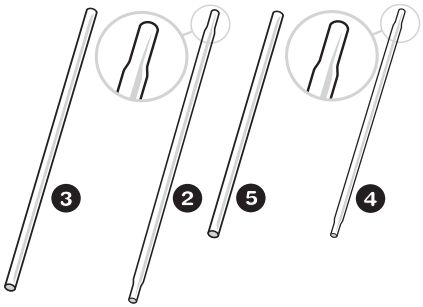

Ⓓ

Introduza os tubos ❺ dentro da bainha da lona na lateral menor da piscina, conforme a ilustração.

Introduzca los tubos ❺ dentro de la vaina de la lona de la lateral menor de la piscina, conforme la ilustración.

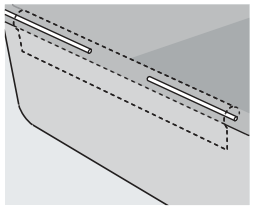

Ⓔ **A-** Introduza o conector em ´´T``⓫ em uma das pontas do tubo ❹.
B- Introduza o lado oposto ao conector em ´´T``⓫, no recorte da bainha lateral da lona, Conforme ilustração.
C- Centralize o tubo com o conector no recorte da bainha da lona. conforme ilustração

A- *Introduzca el conector en´´T``⓫,en una de las puntas del tubo ❹.*
B- *Introduzca el lado opuesto del conector en ´´T``⓫, en el recorte de la vaina lateral de la lateral menor. Conforme ilustración.*
C- *Coloque el tubo con el conector, en el recorte de la vaina de lona. conforme ilustración.*

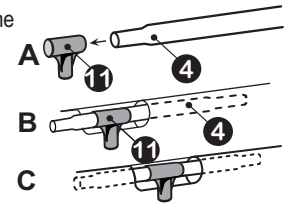

Ⓕ Em seguida encaixe os tubos do mesmo tamanho ❹ e ❺, conforme desenho abaixo. Este encaixe deve ser feito dentro da lona.
En seguida encaje los tubos que son del mismo tamaño: ❹ y ❺, conforme se muestra en la imagen de abajo. . Este encaje debe ser hecho dentro de la lona.

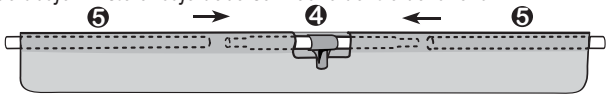

Ⓖ Siga a mesma seqüência Ⓓ,Ⓔ e Ⓕ para montar os tubos ❷ e ❸ na bainha da outra lateral maior da lona.
Siga la misma secuencia Ⓓ,Ⓔ y Ⓕ para montar los tubos ❷ y ❸ en la vaina de la lateral de mayor de la lona.

Ⓗ Para montagem dos "y" ⓮ nos pés de meio, encaixe-os nos pés que estão furados, ❼ em seguida coloque os parafusos ⓬ e as porcas ⓭ .É aconselhavél o aperto das porcas com auxílio de uma chave de fenda e uma chave de boca sextavada.
Coloque as sapatas ❾ nas escoras ⓯.
Para montar las "y"s ⓮ encájelas en las patas con orificio para soportes ❼.En seguida coloque los tornillos grandes ⓬ y las tuercas grandes ⓭. Se recomienda apretar las tuercas con ayuda de una llave de tuercas y una llave hexagonal.

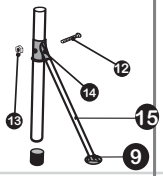

Ⓘ Coloque as ponteiras plásticas ❽ nos tubos dos pés ❻ e ❼,conforme o desenho mostrado na capa desse ilustrativo
Coloque las punteras plásticas ❽ en las patas de los tubos ❻ y ❼,conforme el dibujo mostrado en la portada de este manual.

Ⓙ Depois coloque lenta e cuidadosamente os pés ❻ encaixando-os no esquineiro ❿ e no conector em ´´T``⓫. logo após deve ser encaixado nos tubos ❸ e ❺ das laterais da piscina. Conforme os desenhos "**A**" e "**B**".

Después coloque lenta y cuidadosamente las los tubos ❻ encajándolos con el esquinero ❿ .
Luego debe encajar los tubos ❸ y ❺ con los conectores en ´´T``⓫ y con el esquinero ❿.
*Conforme se muestra en "**A**" y "**B.**"*

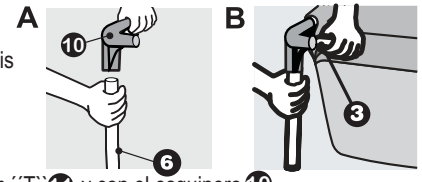

Ⓚ Assegure-se de que os tubos ficaram bem encaixados.
Asegúrese de que los tubos quedaron bien encajados.

Ⓛ Depois de encaixar todos os tubos, estique pouco à pouco e com muito cuidado a lona até os cantos e encaixe a lona no esquineiro conforme desenho.

Después de que estén todos los tubos encajados, jale la lona poco a poco y con mucho cuidado, llevandola lona hasta los extremos. Encaje la lona en los esquineiros según el dibujo.

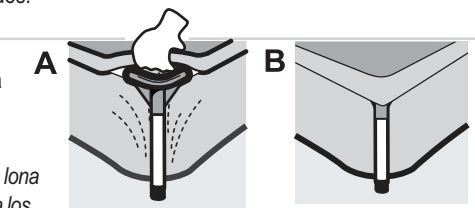

A - ANTES DE AJUSTAR A LONA
A - *ANTES DE AJUSTAR LA LONA*
B - DEPOIS DE AJUSTRAR A LONA
B - *DESPUÉS DE AJUSTAR LA LONA*

Ⓜ Encha a piscina e divirta-se!
Llene la piscina y ¡diviértase!
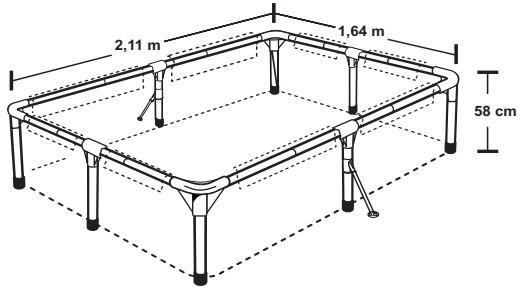
Aconselha-se a deixar o nível da água a 10 cm da borda.
Se aconseja dejar el nivel de agua a 10cm del borde.